# Циркуляционный насос NMT MINI PLUS 20/60-180 IMP PUMPS

Циркуляционные резьбовые (муфтовые) насосы · Артикул 979525913 · Серия NMT MINI

## 1. Обзор

NMT MINI PLUS 20/60-180 — это электронно регулируемый высокоэффективный циркуляционный насос (индекс энергоэффективности EEI≤0,16) для систем отопления, охлаждения и кондиционирования воздуха.
Насос оснащён синхронным двигателем с постоянными магнитами, а регулирование скорости вращения осуществляется встроенным частотным преобразователем.
Управление насосом осуществляется с помощью кнопки на дисплее. Дисплей отображает текущее потребление мощности (Вт), установленную ступень регулирования, режим работы, а также возможные коды ошибок.
Ошибки на цифровом сегментном дисплее отображаются двухзначным кодом:

### Основные данные

| | |
|---|---|
| Максимальная мощность, Вт | 35 |
| Максимальный напор, м | 6,1 |
| Максимальная производительность, м3/ч | 4 |
| Максимальная производительность, л/мин | 66,66667 |
| Максимальная температура перекачиваемой жидкости, °C | -10...+110 |
| Ответные соединения | Нет |

## 2. Гидравлические характеристики

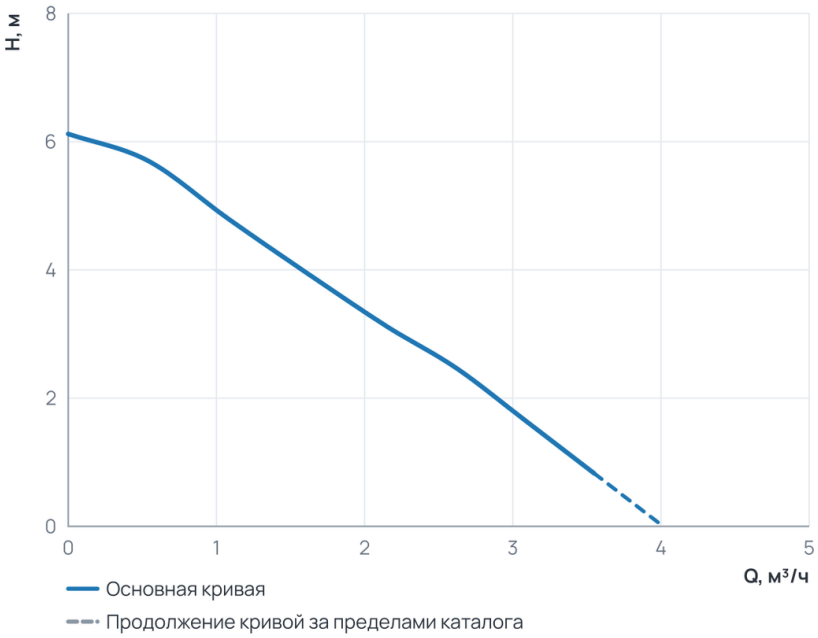


### Рабочий диапазон

| | |
|---|---|
| Подача Q | 0 … 3,6 м³/ч |
| Напор H | 0,8 … 6,1 м |

Пунктир на диаграмме — продолжение кривой за пределами каталога производителя.

## 3. Технические данные

### Общие сведения

| | | | |
|---|---|---|---|
| Тип | Насос | Серия | NMT MINI |
| Группа | 20-60 | Сдвоенный | Нет |
| Назначение | Отопление и ГВС | Гарантия, мес | 24 |
| Уровень шума, дБ | ‹43 | Ответные соединения | Нет |

### Гидравлические данные

| | | | |
|---|---|---|---|
| Максимальный напор, м | 6,1 | Максимальное давление в системе, бар | 10 |
| Максимальная производительность, м3/ч | 4 | Максимальная производительность, л/мин | 66,66667 |

### Перекачиваемая среда

| | | | |
|---|---|---|---|
| Температура окружающей среды, °C | 0...+40 | Максимальное содержание этиленгликоля, % | 40 |
| Максимальная температура перекачиваемой жидкости, °C | -10...+110 | | |

### Материалы

| | | | |
|---|---|---|---|
| Материал вала | AISI 420 | Материал корпуса | Чугун с катафорезным покрытием |
| Материал подшипника | Графит | Материал обмотки статора | Медь |
| Материал рабочего колеса | Пластик Noryl | | |

### Монтаж и присоединение

| | | | |
|---|---|---|---|
| Вес, кг | 1,66 | Присоединение | Муфтовое |
| Монтажная длина, мм | 180 | Присоединительный размер | G1¼" |
| Диаметр условного прохода, мм | 20 | | |

### Электродвигатель

| | | | |
|---|---|---|---|
| Частота, Гц | 50/60 | Степень защиты | IP44 |
| Номинальный ток, А | 0,32 | Обороты макс., об/мин | 4800 |
| Параметры электросети | 1~230 V | Максимальная мощность, Вт | 35 |
| Максимальная мощность, кВт | 0,035 | Индекс энергоэффективности EEI | ≤ 0,16 |
| Частотное регулирование двигателя | Да | | |

## 4. Габаритные размеры

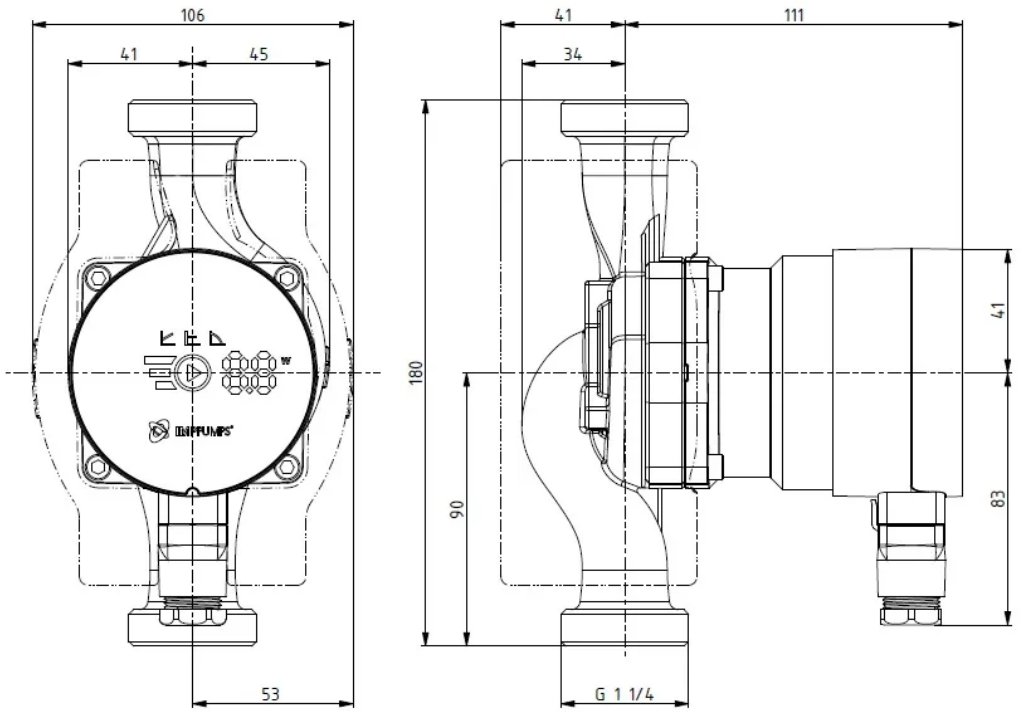

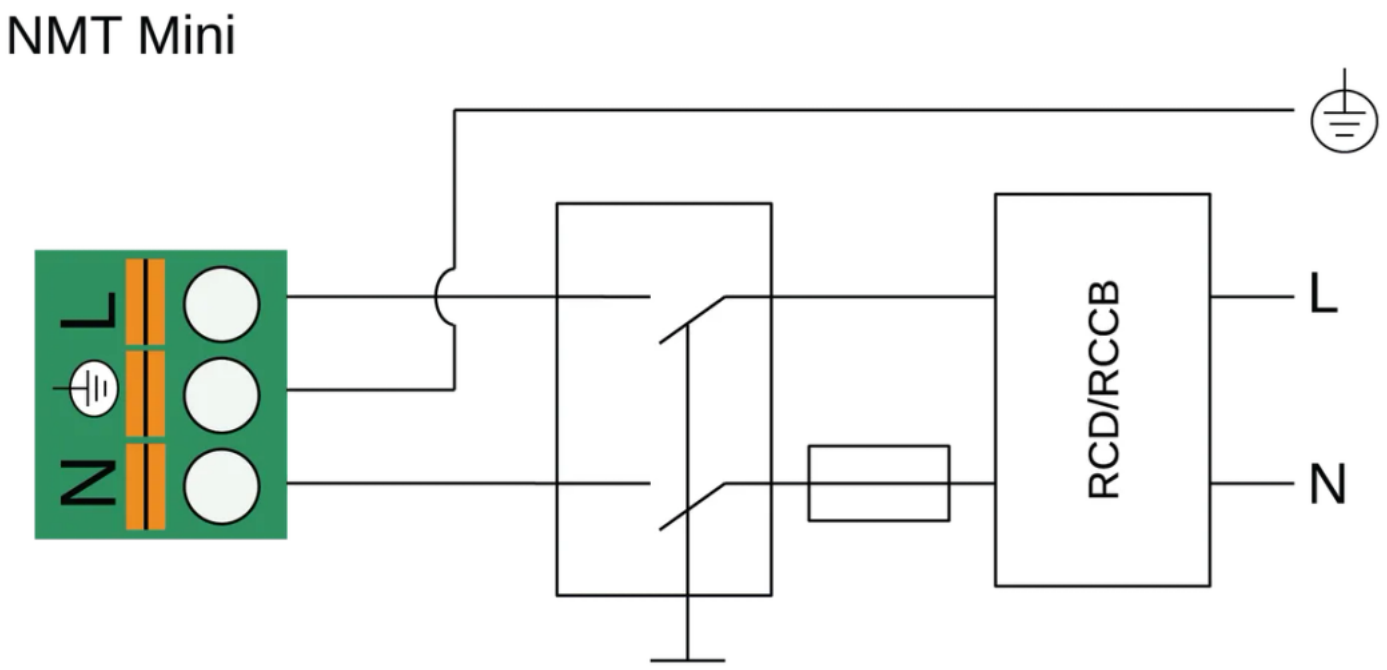


## 5. Данные для заказа

| | |
|---|---|
| Наименование | Циркуляционный насос NMT MINI PLUS 20/60-180 IMP PUMPS |
| Артикул | 979525913 |
| Производитель (марка) | IMP PUMPS |
| Серия | NMT MINI |
| Вид оборудования | Циркуляционные резьбовые (муфтовые) насосы |
| Вес, кг | 1,66 |
| Гарантия, мес | 24 |

## 6. Документация

### Инструкции и паспорта

- Дополнительные инструкции для NMT MINI (PLUS, PWM, ER, PRO WIFI, WIFI)
- Быстрые инструкции NMT MINI
- Руководство по установке и эксплуатации NMT MINI

### Разрешительные документы

- Сертификат ISO 9001:2015
- Декларация о соответствии RoHS и REACH
- Декларация о соответствии NMT MINI

### Гарантия

- Гарантийное заявление

### 3D и CAD-модели

- 3D-модель STEP NMT MINI PLUS 20/60-180
- Чертёж DXF NMT MINI PLUS 20/60-180
- BIM-модель Revit NMT MINI

### Прочее

- Габаритный чертёж NMT MINI PLUS 20/60-180

Документы прилагаются к товару — в карточке товара и в архиве документов для тендера.